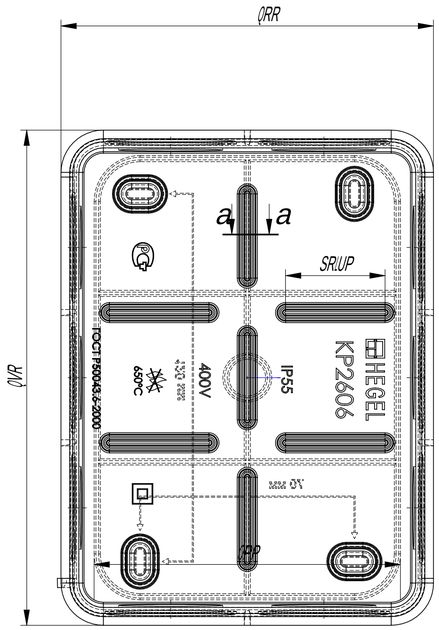

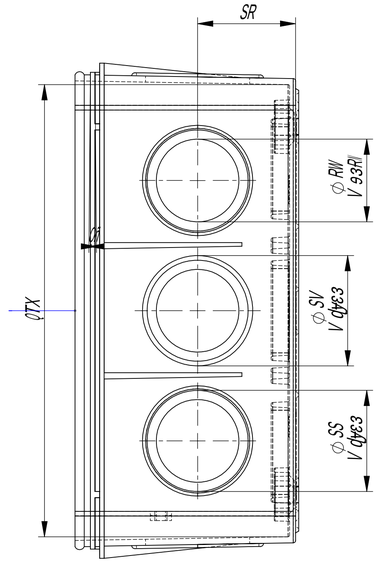

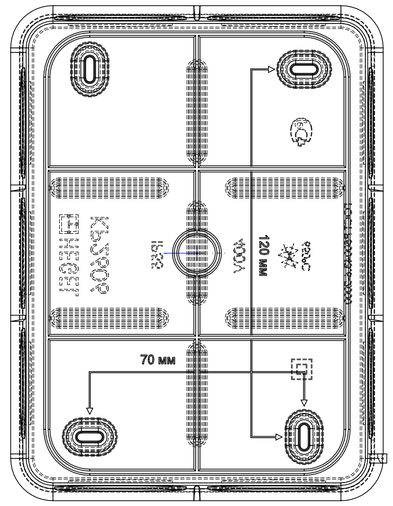

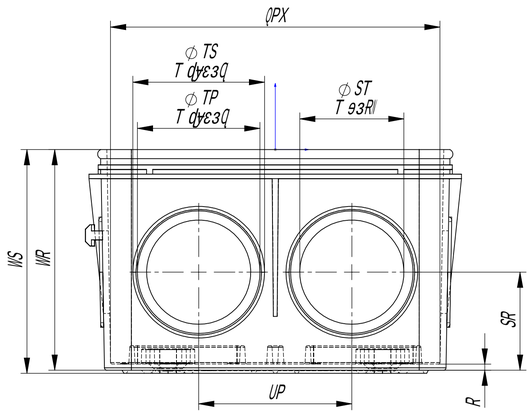

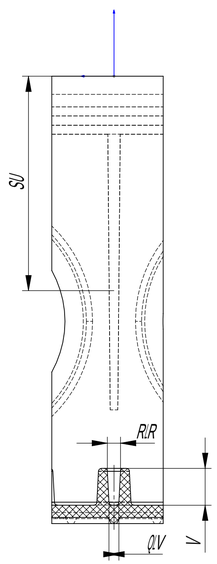

Для соединения
с основой

Изм	Кол.уч	Лист	N док.	Подп.	Дата	LARVPV	Лит	Масса	Масштаб
Разраб.					29.07.2011				
Пров.							Лист	Листов 1
Т.контр.								
Н.контр.								
Утв.								
Копировал				Формат А1				