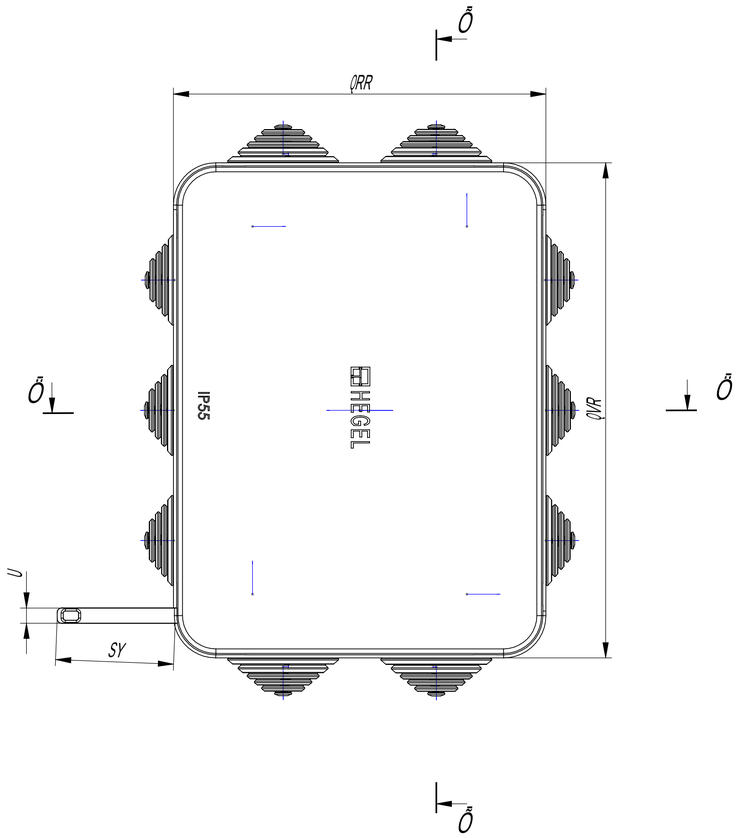

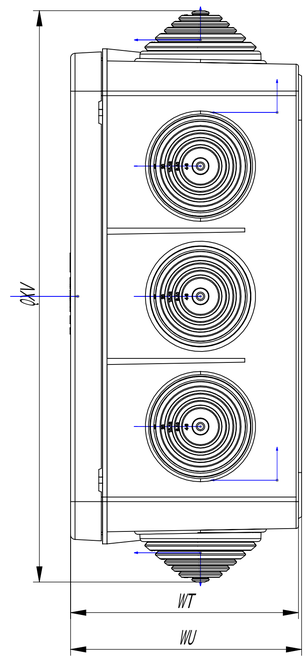

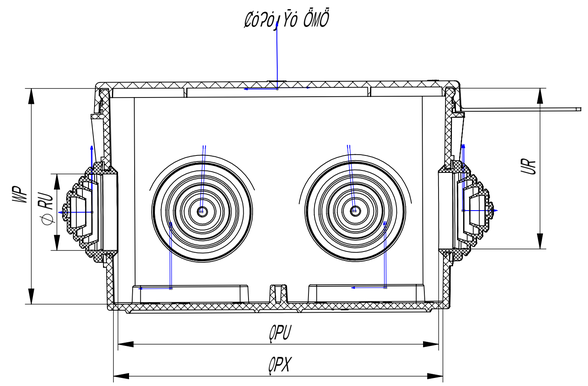

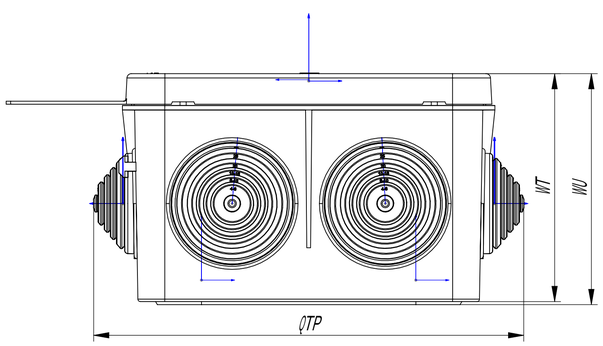

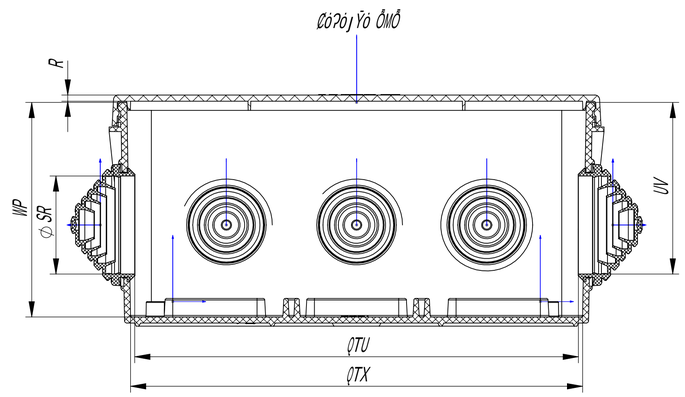

Ýóõ	ÚÓÓ	ãó ÷óõõóõ	÷óõõ	ÕÕÕ	ÁRVPVÇÕ	ÚÓ	ÚÓÓ	ÚÓÓ
Ýóõ	ÚÓÓ	ãó ÷óõõóõ	÷óõõ	ÕÕÕ			