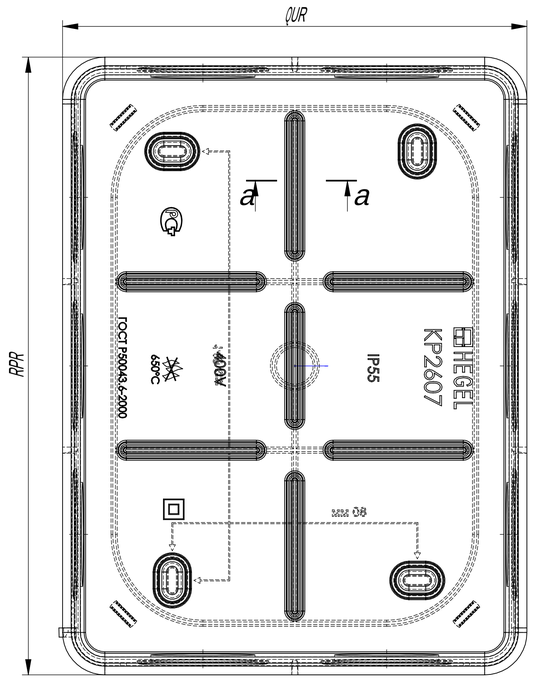


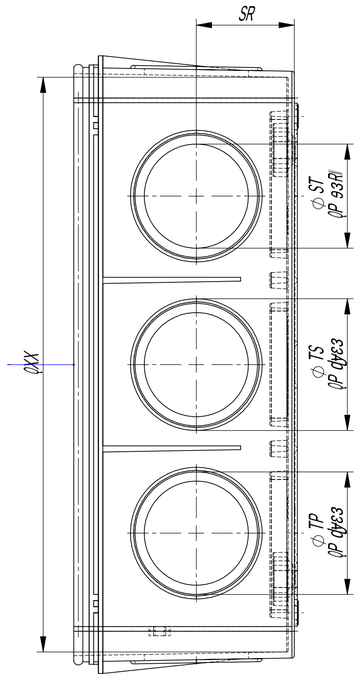


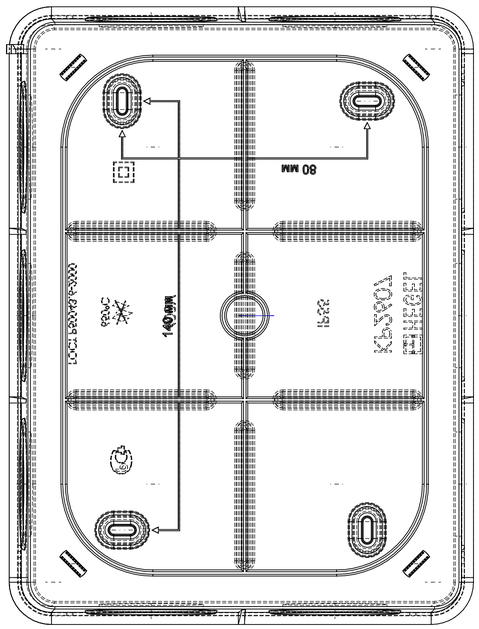


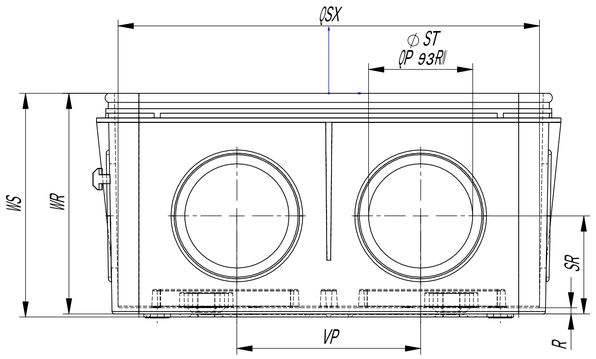


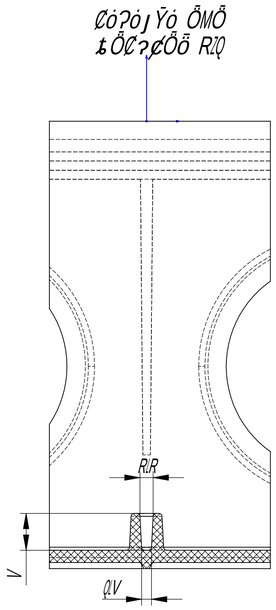


| | | | | | | | | |
|---|---|---|---|---|---|---|---|---|
| Изм. | Кол.уч. | Лист | № док. | Подп. | Дата | MARVPW | Лит. | Масса | Масштаб |
| Разраб. | | | | | | | Лист | Листов 1 |
| Пров. | | | | | | | Утв. | |
| Т.контр. | | | | | | | | |
| Н.контр. | | | | | | | | |
| Утв. | | | | | | | | |

Копировал | Формат А3