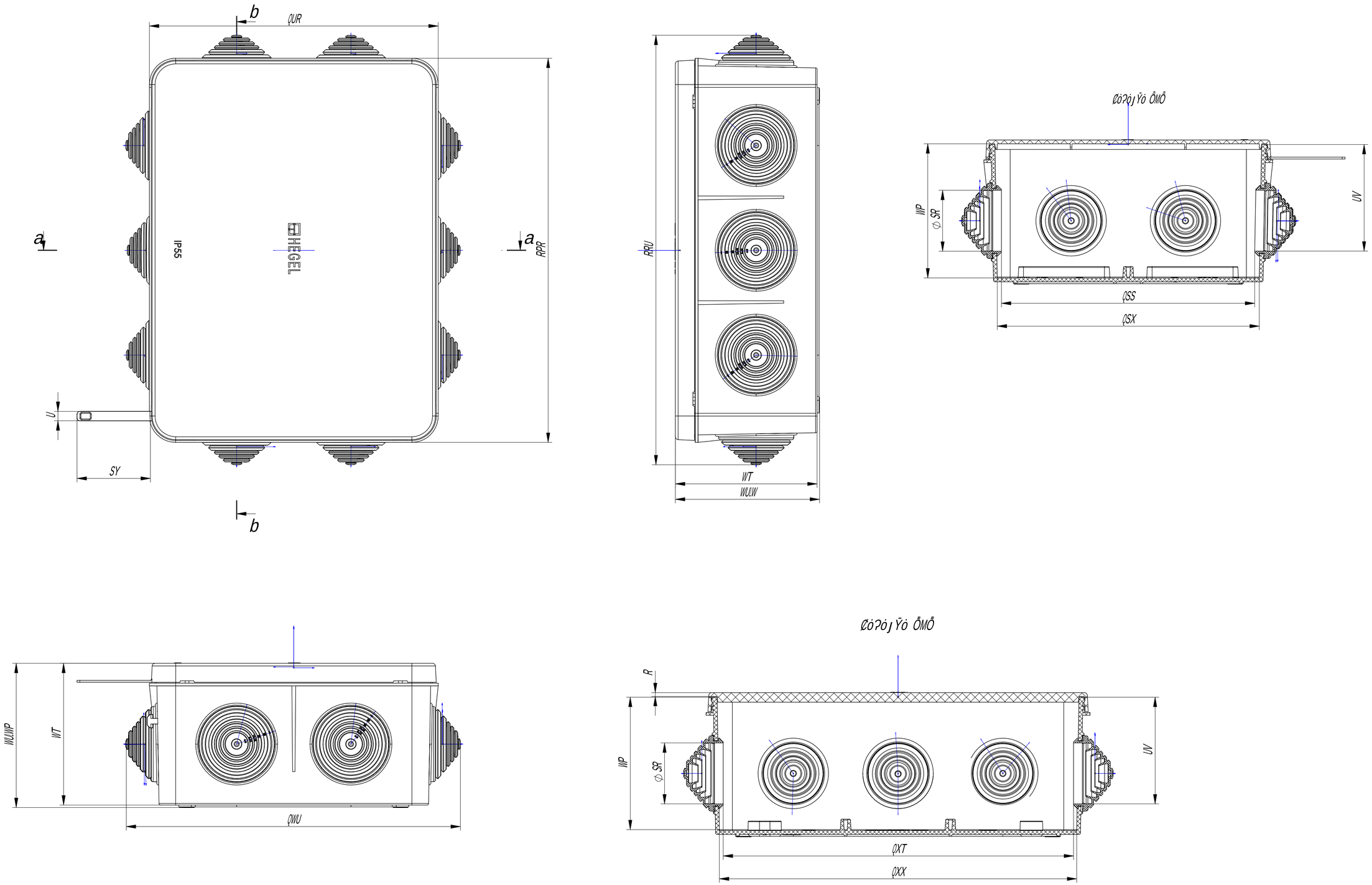

Muut	Kuvaus	Pvm	Tekijä				
				03.08.2011			