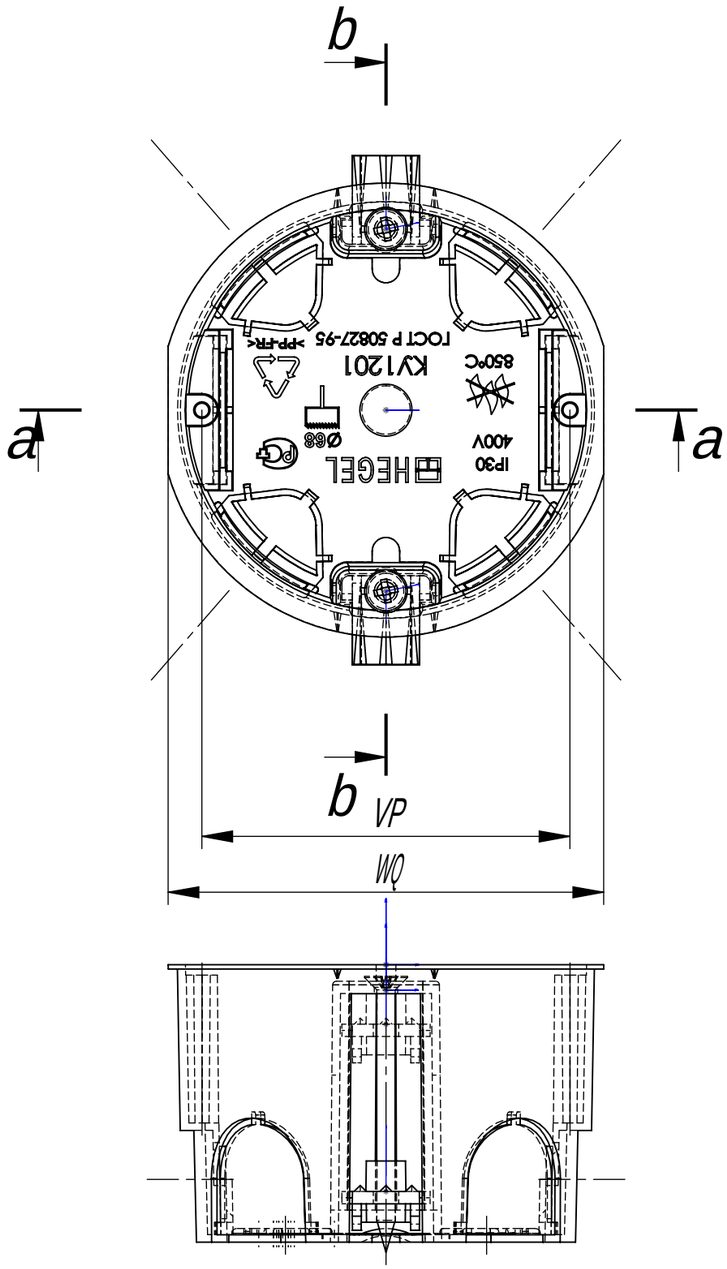

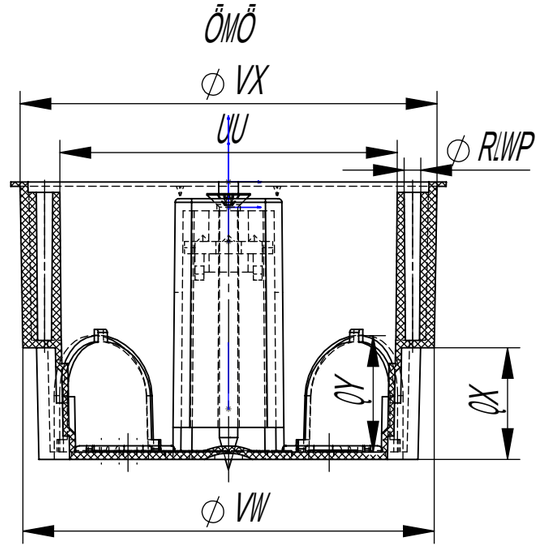

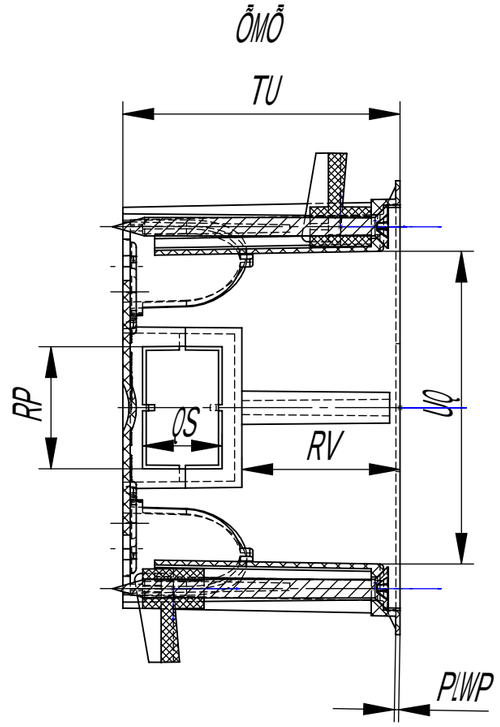

Ýdñ	ñu ezdñ	ðz Ýescéá ðp	ñeÁéð	Ðezðó	ÓdRÓÞÞ	ðjð	
				RYIPIWRPÓÓ			Ðdzgzðþ
							Ðzzðþ
							ñezdñ
						ð ezdñ	ð Rezzdñ